Datablad

Varenummer: 07110400001
Beskrivelse: Kardanled enkelt 0.110.400.001
S=92 Flange Ø100

Mål

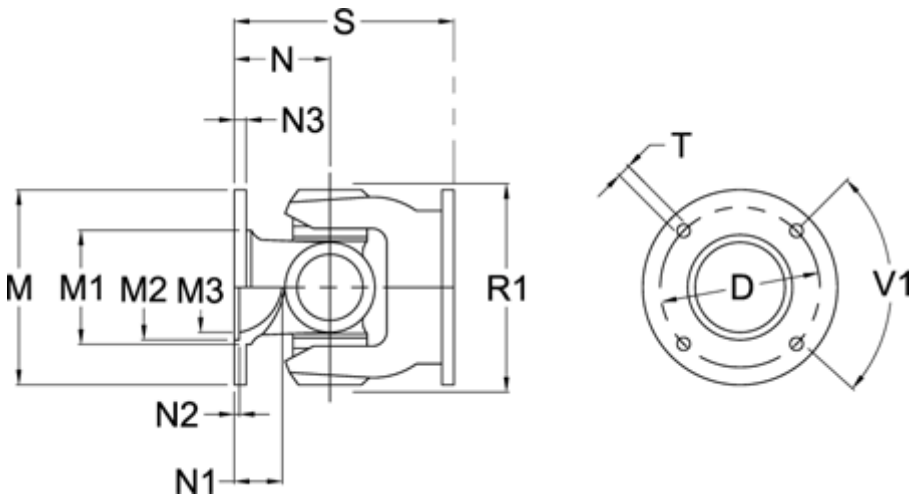

Antal flangehuller	= 6	N1	= 20
D	= 84 +-0,1	N2	= 2,5 +0,5
Flangediameter M	= 100	N3	= 7
M1	= 86	R1	= 98
M2	= 57	S min.	= 92
M3	= 52	T	= 8 B12
Maks. bøjningvinkel grader	= 20	V1 grader	= 60
N	= 46		

Dokumenter, målskitser og brochurer af enhver slags kan indeholde fejl for hvilke Brd. Klee A/S ikke hæfter.